COMPTOIR REFRIGERE MASTER

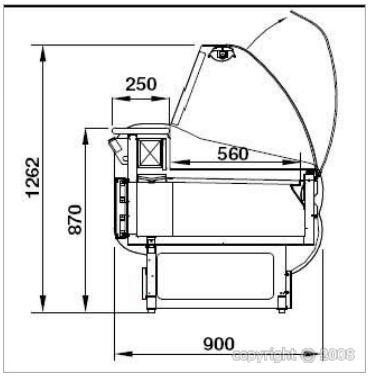

(Conformité Européenne)
GARANTIE 1 AN

CE

Gamme	COMPTOIR REFRIGERE
Modèle	MASTER150

-	Gaz	Volt	Watt	Energy	Dimensions	Température	Kg
-	R404a	230 v / 1/50 Hz	400	EL	1500x900x1262 h	+ 3 / + 10 C°	150

Description :

- Très compacte.
- Tablette super structure de 360 mm.
- Exposition 560 mm de profondeur.
- Froid semi-ventilé.
- Avec réserve réfrigérée.
- Eclairage incorporé.
- Etagère intermédiaire en verre.
- Groupe frigorifique logé.
- Vitre bombée rabattable